RS-VA-4G

4G 型语音报警器

使用说明书

文档版本：V1.4

目录

1. 产品介绍 3
1.1 产品概述 3
1.2 功能特点 3
1.3 设备技术参数 4
1.4 产品选型 4
1.5 拓扑图 4
2. 设备使用说明 5
2.1 设备安装前检查 5
2.2 外壳尺寸图（mm） 5
2.3 接线方式： 5
3.设备使用 6
3.1 设备连接 6
3.2 设备配置 6
3.3 设备字典及实时数据选项说明 8
3.3.1 设备字典 8
3.3.2 实时数据 12
3.4 导入导出功能 12
4.联系方式 13
5.文档历史 13
附录：安装尺寸说明 14

1. 产品介绍

1.1 产品概述

我公司自主研发生产的 4G 型语音报警器，是一种可人工实时报警、可远程喊话紧急报警、可监测关联设备报警的多功能产品设备。配合我公司其他可上传云平台服务器的网络型设备使用，更加容易应对自然灾害等紧急情况。

本产品通过 4G 方式将设备状态上传至云平台，可远程监测设备情况。可装配移动、联动、电信三种运营商手机卡，可拨打设备电话进行远程喊话，实现远程喊话功能；可发送短信到设备，设备可即时播报短信文本内容；可从云平台获取数据，进行数据监测，若设备超限、离线时可进行语音播报。监测云平台账号多个设备，可实现通过云平台多重监测，同时支持一键开关报警。支持手机蓝牙配置调试，可设置语音报警模块状态、音量大小、白名单号码、云平台取数状态等功能，同时以上功能还可通过云平台进行配置。

本产品可使用于受威胁人口集中区，具有一定的报警覆盖范围。安装方便简单便捷，容易调度。防水防尘等级达 IP65，可长期使用在室内或室外，可靠而稳定的监测云平台数据。

1.2 功能特点

■ 支持多种报警方式：声光报警、短信转语音播报、电话喊话播报、现场一键报警、云平台下发播报

■ 支持移动、联通、电信三种运营商手机卡

■ 可添加白名单，支持远程电话实时喊话播报

■ 可添加白名单，支持发送短信远程播报，可将接收的文字信息转化为语音，并能实现短信语音的重复播放 （循环播放次数 1-100 遍，0 为一直重复）

■ 音量可调节、语速可调节

■ 支持 4G 获取实时数据进行监测，最大支持同时获取 8 组，支持多种报警状态

■ 支持某一时间段报警，可自定义时间段

■ 设备唯一 8 位地址，易于管理识别，

■ 可通过手机蓝牙“碰一碰”进行配置和读取实时值，方便快捷，同时支持云平台下发设置

■ 设备自带从站功能，从站模式通过配置软件自由切换

■ 语音播报内容支持自定义编辑

■ DC 9-25V 宽压供电

1.3 设备技术参数

参数名称	说明
供电	DC 9-25V（建议使用 12V）
功耗	喇叭未工作时 0.5W，喇叭处于工作状态时最大功耗约 21.2W
工作温度	-20℃~+80℃，0%RH~95%RH 非结露
配置方式	蓝牙配置
通讯接口	4G 方式上传
防水等级	IP65

1.4 产品选型

RS-				公司代号
	VA-			语音报警器
		4G-		4G 上传
			1	室外防水型
			2	室内款

1.5 拓扑图

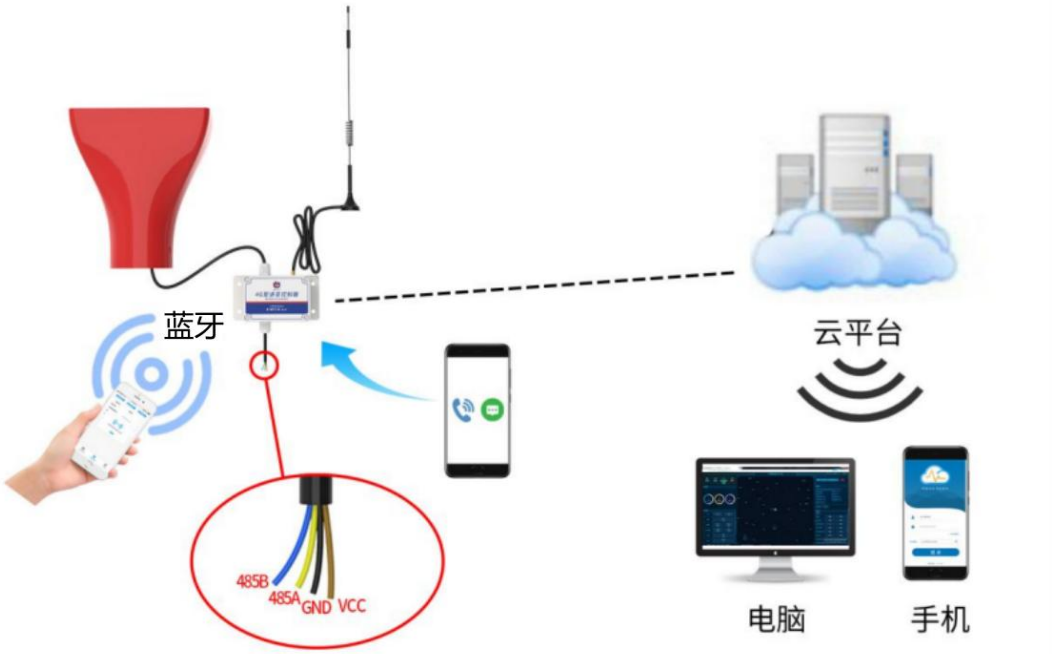

2. 设备使用说明

2.1 设备安装前检查

设备清单

■4G 型语音报警器 1 台

■产品合格证、保修卡等

■膨胀螺丝包*2、M4*18 螺丝螺母各 6 个

■300M 物联卡

■70cm 防水公头线 1 条

■喇叭大小 202*120*225（单位 mm）

2.2 外壳尺寸图（mm）

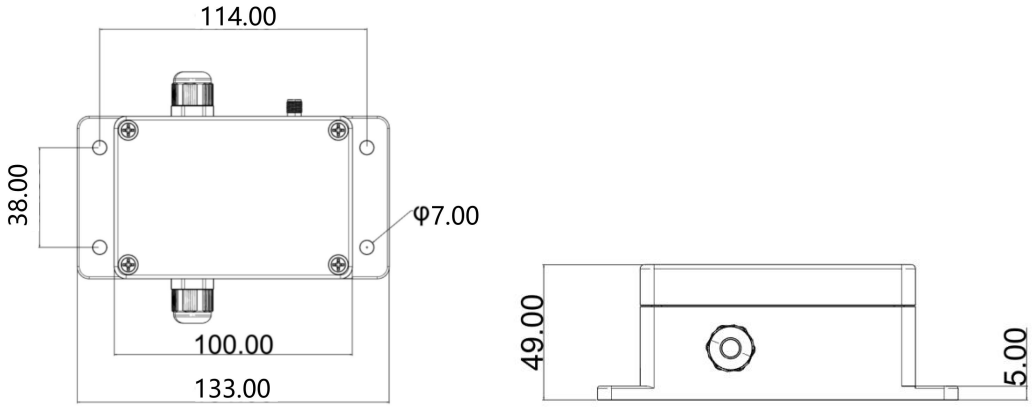

2.3 接线方式：

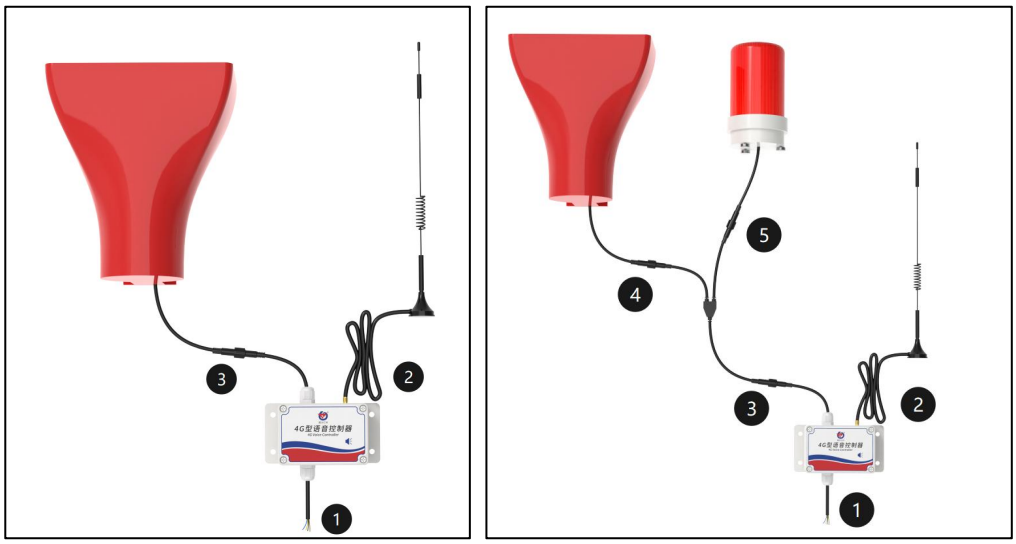

① 四芯线（线色：棕黑黄蓝），棕色接电源正，黑色接电源负。

② 天线拧入天线座。

③ 喇叭的对插头直接与设备的对插头进行对插即可使用，若同时使用声光报警器，需要将一拖二对插线母头一端与设备的对插头进行对插。

④ 若同时使用声光报警器，喇叭与一拖二对插线其中一端公头进行对插。

⑤ 若同时使用声光报警器，声光报警器与一拖二对插线其中一端公头进行对插。

3.设备使用

3.1 设备连接

①将设备接入电源，供电范围 9-25V。

②将设备拧下螺丝，插上使用移动、联通、电信手机卡进行电话语音播报。

3.2 设备配置

设备配置

1）下载配置工具，使用 QQ 扫描二维码（仅限安卓手机），点击普通下载，

即可安装（或者可直接联系我公司工作人员）。

2）打开已经安装好的 APP，选择蓝牙配置选项，点击按钮“连接蓝牙设备”。

【注意】如果设备未开启蓝牙功能，请先到设置中启用蓝牙功能。

4）点击需要配置的蓝牙设备（设备默认为 4GVA+地址码）进入连接设备过程（图 5）。

5）如图 6 所示，连接设备成功后需要在文本框内输入设备连接密码（默认 12345678），输入后点击“确认”按钮进入参数配置，如果选择设备错误，可以点击“返回重选蓝牙设备”，返回到图 4 所示页面重新选择需要连接的设备。

6）底部选择实时数据，然后点击“读取实时数据”，等待提示读取成功后，即可看到当前读取到的设备实时数据。

7）底部选择基础参数，然后根据需要读取的字典，点击对应字典前面的复选框进行选中。点击“召唤参数”，等待提示读取成功后，即可看到当前读取到的参数值。同理需要更改参数时，首先根据需要读取的字典，点击对应字典前面的复选框进行选中。点击字典后面的文本框，在弹出的文本框或者下拉框中输入或选择需要修改的内容，然后点击确认。最后点击“下发参数”，等待提示下发成功后重新点击读取查看是否修改成功。

8）点击参数配置页面的“重启设备”，根据提示即可重启当前设备。

3.3 设备字典及实时数据选项说明

3.3.1 设备字典

设备的8位地址	33007466
设备程序版本	V2.2
首次网络数据上传延时时间(秒)	0
GPRS数据帧间隔（秒）	1
GPRS目标地址URL	hj3.jdrkck.com
GPRS目标端口	8020
iccid卡号	89860121801180216893
告警目标手机号码1	
告警目标手机号码2	
告警目标手机号码3	18663793205
告警目标手机号码4	
告警目标手机号码5	

● **设备 8 位地址：**为设备唯一的地址，软件监控平台就是根据此地址来区分不同的设备。（不可修改）

● **首次网络数据上传延时时间：**上电后，建立平台连接后延迟多久上传第一帧数据。（默认：0s）

● **GPRS 数据帧间隔（秒）：**设备主动上送数据的间隔时间，本时间即为数据采集器更新的时间，若用户对数据的更新时间相应要求较高，则可将此时间设短，若用户想减少网络负荷，则可将本时间设长，本时间范围是 5~60000s。一般用户可设置为 30s，即设备每隔 30s 上送一次数据。（默认：30s）

● **GPRS 目标地址 URL：**此处填写服务器平台所在的服务器的 IP 地址，若平台启用了域名解析服务，则此处可填写对应的服务器域名。

● **GPRS 目标端口：**服务器平台的网络监听端口。（默认：8020）

● **iccid 卡号：**设备内流量卡的 ICCID 号码。（不可修改）

● **告警目标手机号码 1-5：**设备只接收设置名单内的手机号电话及短信。

● **工作时间段 1-5：**为设备工作时间段，在工作时间段内设备才会进行语音播报，不在时间段内不进行语音播报，最多设置 5 个时间段，可选择“禁用”或“启用”来决定是否启用。

● **音量：**为语音播报时的音量大小，范围 0-10，默认 5，可进行修改。

● **语速：**为语音播报时的语速快慢，范围 0-10，默认 7，可进行修改。

● **循环播报文本内容：**循环播报时的文本内容，最大 32 个汉字或 64 个字母。

● **每轮播报次数：**每轮循环播报固定文本的次数，默认 5 次，范围 0-65535。

● **每轮播报间隔：**两轮之前播报的时间间隔，单位 s，默认 180s。

● **固定文本播报间隔：**循环播报固定文本间隔，即每两次之间播报的间隔；单位 s，默认 5s。

注：在进行循环播报内容时，两轮之间存在一个时间间隔，每轮中的播报次数存在一个时间间隔。

- **通讯服务器目标地址：**从服务器平台取数时，监控平台所在的服务器的地址。
- **通讯服务器目标端口：**监控平台的网络监听端口。
- **网络问询间隔：**从服务器平台取数时的问询时间间隔。单位 s，默认 30s。
- **节点 1-8 是否启用：**可选择“禁用”或“启用”来决定是否启用此通道。
- **节点 1-8 设备 ID、编号：**数据来源，对应服务器平台某一台设备的节点数据；最多可监控 8 台不同设备。
- **节点 1-8 超上限报警是否启用：**选择“禁用”或“启用”来决定是否启用此功能，播报内容可编辑，最大为 20 个字。设备超平台设置上限后，播报内容。
- **节点 1-8 超下限报警是否启用：**选择“禁用”或“启用”来决定是否启用此功能，播报内容可编辑，最大为 20 个字。设备超平台设置下限后，播报内容。
- **语音报警通道 1-8 离线播报内容：**选择“禁用”或“启用”来决定是否启用播报内容，播报内容可编辑，最大为 20 个字。设备平台获取数据离线后，播报内容。

3.3.2 实时数据

连接状态	4G上传数据正常 读取数据正常
信号值	14
节点1模拟量1数据	49.6#
节点1模拟量2数据	37.3
节点2模拟量1数据	-19.8-1
节点2模拟量2数据	26.3%
节点3模拟量1数据	-38.7°C

节点2模拟量2状态	正常
节点3模拟量1状态	正常
节点3模拟量2状态	正常
节点4模拟量1状态	正常
节点4模拟量2状态	正常
节点5模拟量1状态	正常
节点5模拟量2状态	正常

- **节点 1-8 数据：**从监控服务器平台获取到的节点内容。
- **信号值：**当前设备的的 4G 信号强度。数值越大代表信号越强。
- **节点 1-8 状态：**节点获取到的数据是否通讯正常。

3.4 导入导出功能

- **导出配置：**勾选所需要导出的参数，可以生成一个.txt 的配置文件，保存在手机内。
- **导入本地配置：**选择“配置文件”，可以将需要的参数导入到相应的字典内。
- **导入配置模板：**联系我公司技术可生成字典内容模板进行重复导入。

4.联系方式

山东仁科测控技术有限公司

营销中心：山东省济南市高新区舜泰广场 8 号楼东座 10 楼整层

邮编：250101

电话：400-085-5807

传真：（86）0531-67805165

网址：www.rkckth.com

云平台地址：www.0531yun.com

山东仁科测控技术有限公司 官网

欢迎关注微信公众平台，智享便捷服务

5.文档历史

V1.0　　文档建立

V1.1　　更新配置说明

V1.2　　更改工作温度

V1.3　　更改配置方式

V1.4　　更改接线说明

附录：安装尺寸说明

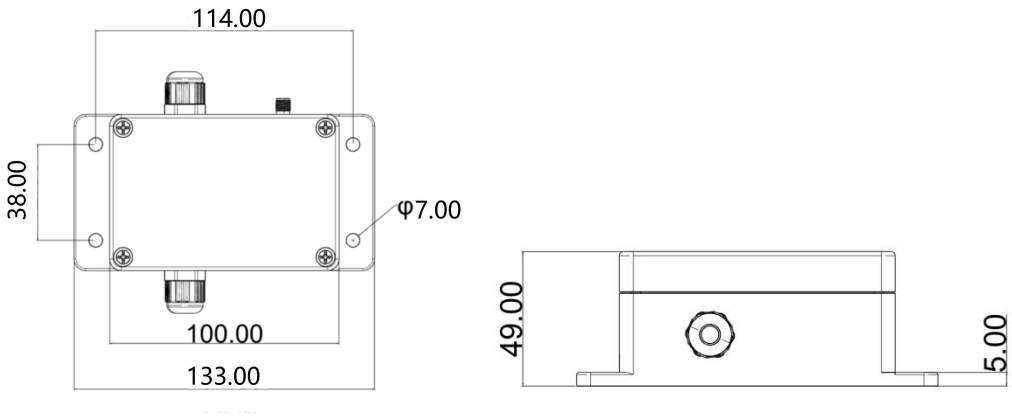
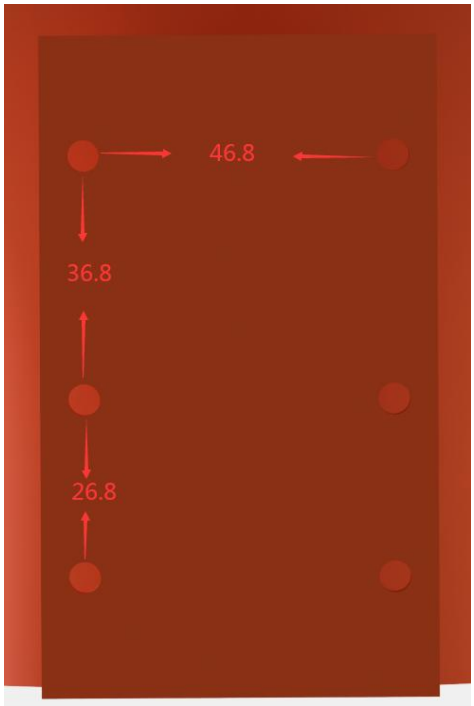
喇叭部分：（注意：此处仅为安装尺寸，具体设备配色以实物为准）